Держатель цанговый с пазом М6

Артикул A222_m6	*Цвет - серебро* *Материал - нерж. сталь*

Основные размеры
(общий габарит и величина отступа)

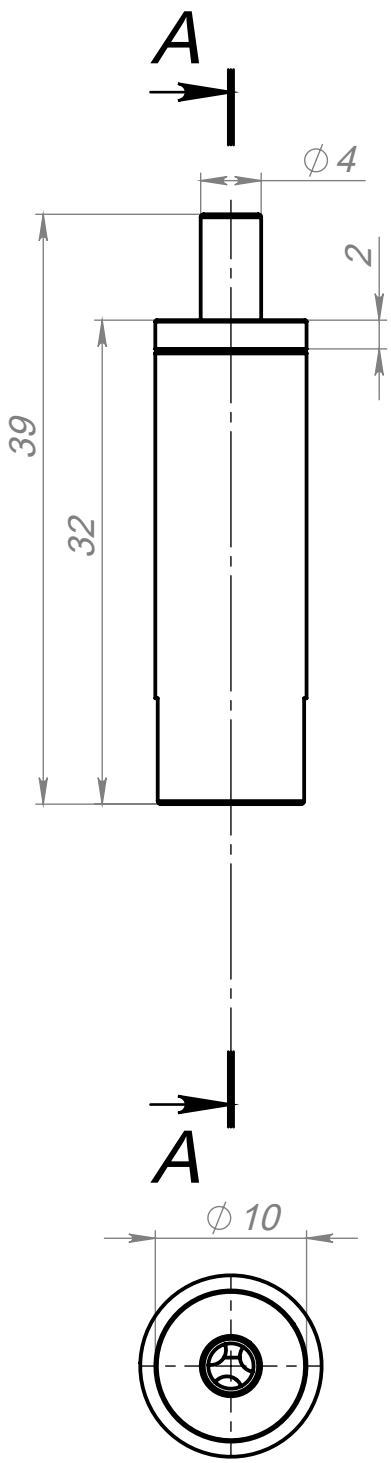

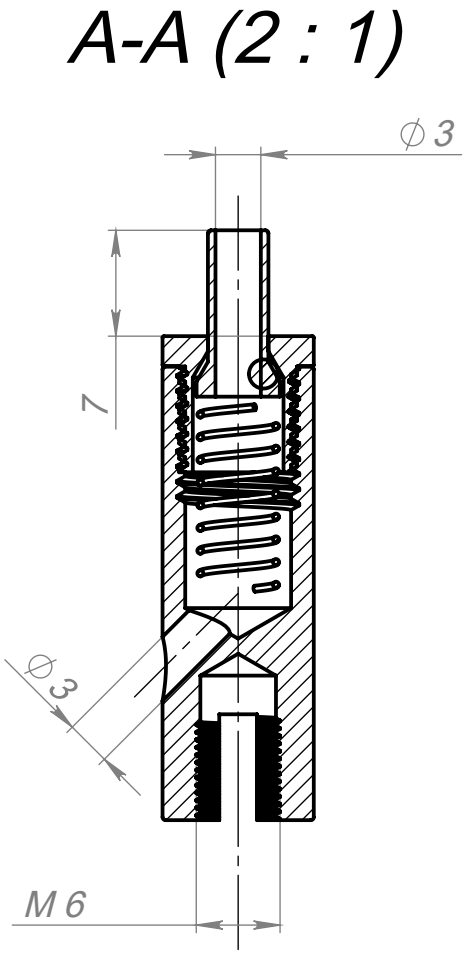

Внешний вид

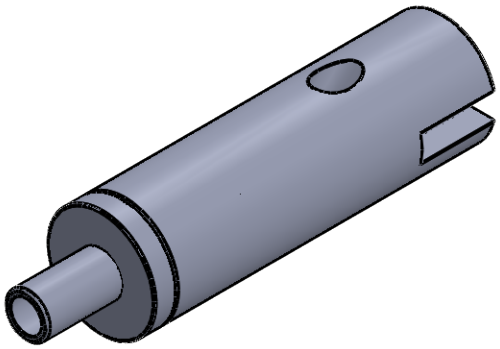

ADV-CAPS
крепеж для рекламы
+7 (495) 969-00-08
WWW.ADV-CAPS.RU

Пример установки

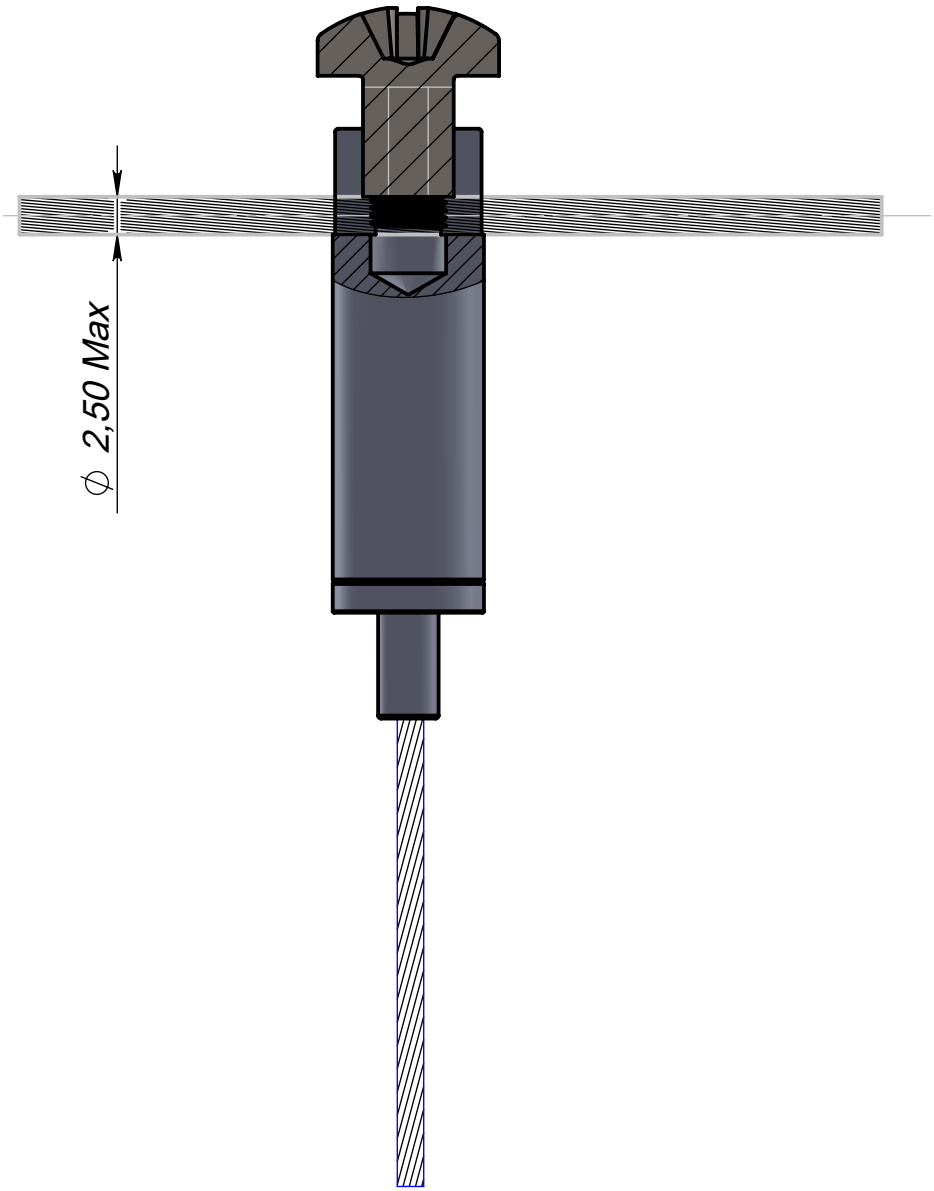

ADV-CAPS
крепеж для рекламы
+7 (495) 969-00-08
WWW.ADV-CAPS.RU